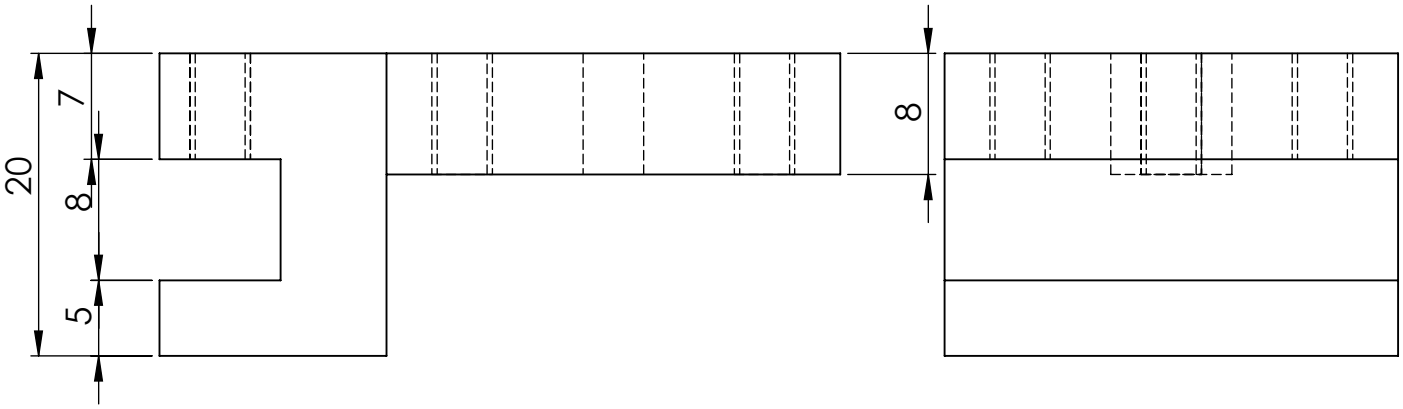

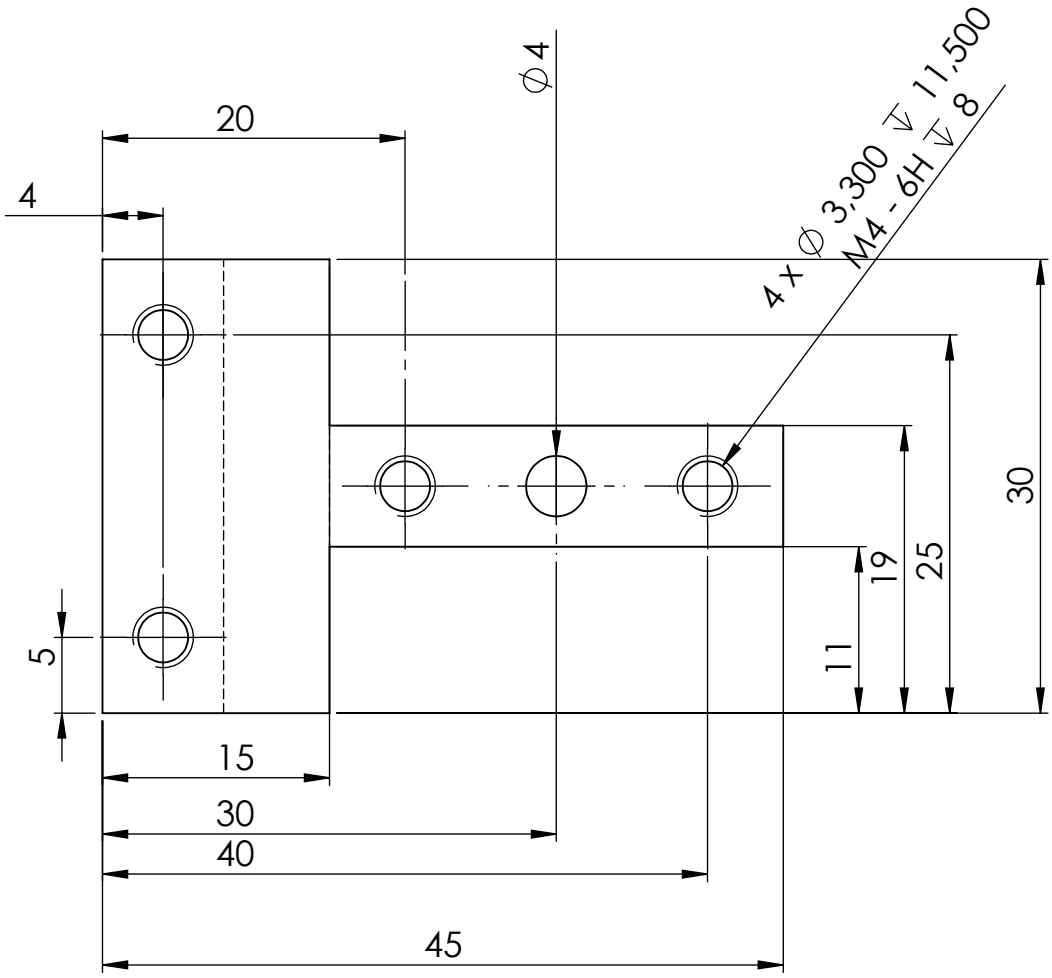

NOM : GAILLARD	TITRE:	
DATE : 15 juillet 2013	Bati	
MATERIAU: ABS		A4
	ECHELLE 2:1	FEUILLE 1 SUR 1